Parafuso recartilhado de plástico

Descrição do artigo/Imagens dos produtos

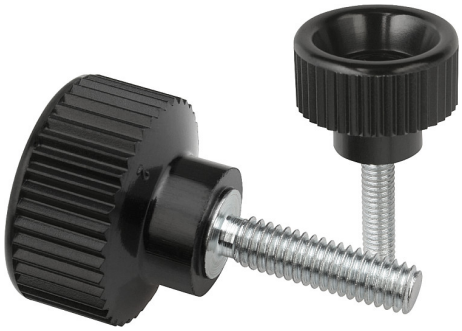

Descrição

Material:
Duroplástico PF 31, preto.
Pinos roscados em aço.

Versão:
Pinos roscados galvanizados.

Desenhos

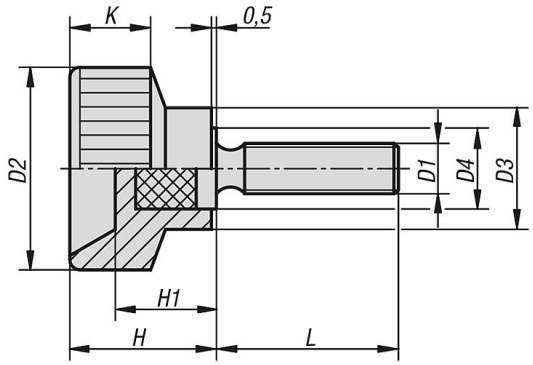

Visão geral dos artigos

Parafuso recartilhado de plástico

Código do artigo	L	D1	D2	D3	D4	H	H1	K
K0141.04X15	15	M4	18	10	7	13,5	9	8
K0141.04X20	20	M4	18	10	7	13,5	9	8
K0141.05X10	10	M5	20	12	8	14,5	10	8
K0141.05X18	18	M5	20	12	8	14,5	10	8
K0141.05X25	25	M5	20	12	8	14,5	10	8
K0141.06X20	20	M6	24	13	10	15	9,5	9
K0141.06X28	28	M6	24	13	10	15	9,5	9
K0141.08X25	25	M8	30	15	12	18	11	11
K0141.08X32	32	M8	30	15	12	18	11	11
K0141.10X30	30	M10	35	18	14	18,5	11	12

© HEINRICH KIPP WERK KG